此数据表与以下内容相关联

GFX 产品目录

HepcoMotion®
ADVANCED LINEAR SOLUTIONS

GFX 强力动子

GFX 强力动子专为 GFX-PRT2 环形和轨道系统设计，适用于 45° 和 22.5° XTS 电机。它们可承受高达 2500N 的压装力和机器人装配力。这一数值是标准强力动子的 10 倍。

该压装负载能力的提升对XTS驱动系统的动态性能影响极小。动态载荷能力 (包括工装和载荷) 约为标准移动单元的两倍。

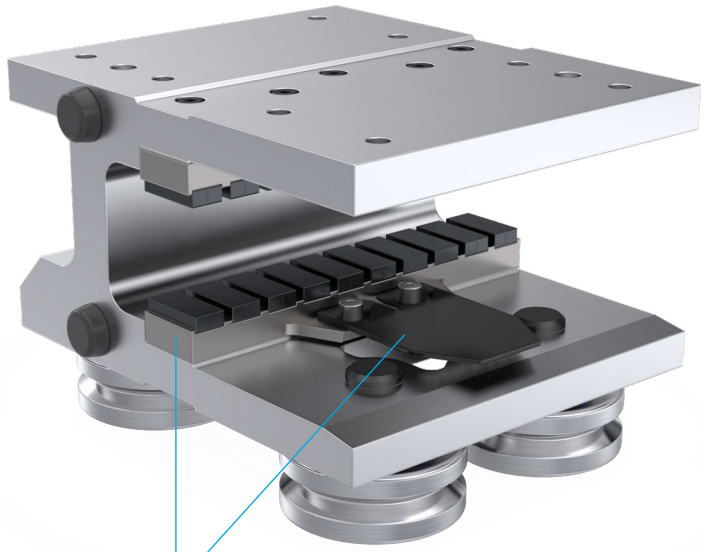

图中所示组件仅用于示意，不代表实际产品。

技术信息

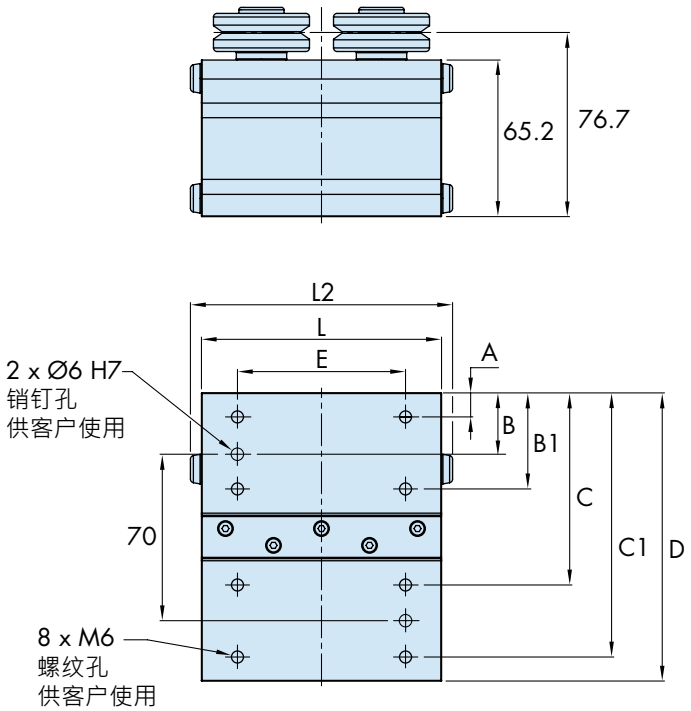

下图显示了如何定位有效载荷的重心以最大化系统寿命 (其中 100%表示最大可能寿命)。

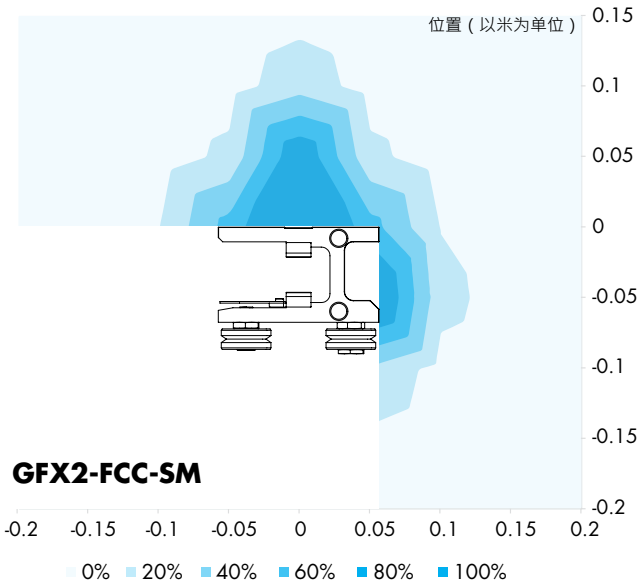

动子型号	A	B	B1	C	C1	D	E	L	L2	轴承直径	典型有效载荷*1	质量*2
GFX2-FCC-SM34-10P	14	25	40	80	106	120	60	100	109.2	34	7kg	1260g
GFX2-FCC-SM40-10P	10	25	40	80	110	120	70	100	109.2	40	15kg	1550g

备注：

1. 典型载荷可实现超过100,000公里的使用寿命。更高载荷搭配较低速度/加速度的配置亦可实现
2. 移动部件的质量包含Beckhoff磁铁及编码器片状组件。

订购信息

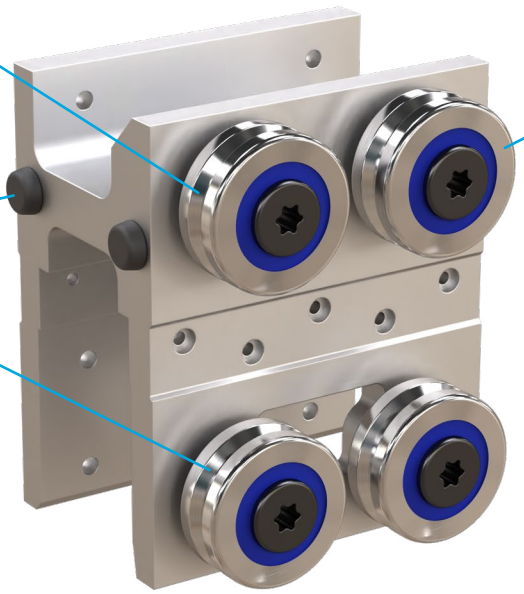

GFX2 - (CR) - FCC - 637 - SM34 - 7P - AS - (LB) - (CM) - (NCT)

产品
GFX

耐腐蚀选项*2 3

动子类型
FCC - 固定中心 (PRT2)

弧形导轨直径
637 - 45° 模块
1274 - 22.5° 模块

动子尺寸 4
SM34 - 强力34轴承
SM40 - 强力40轴承*3

磁极尺寸
7P - 7极磁铁
10P - 10极磁铁
留空表示标准规格

轴承类型 5
AS - 轴向刚度

附加选项*2
LB - 导轨润滑装置

6 **碰撞缓冲***2
CM - 缓冲装置已安装

无电缆技术*2,4
NCT - 适用于无电缆技术的安装孔

备注：
1. 所有动子均已完全组装并调试至系统，除非另有要求。
2. 如无需填写，请留空。
3. M40轴承选项不提供耐腐蚀版本。
4. 有关NCT的更多详细信息，请参阅主GFX目录。

HepcoMotion®, 上海市宝山区真大路
520号5号楼507-2室
电话: 0086-21-56489055
电邮: sales.china@hepcomotion.com

www.HepcoMotion.com